Antriebs- und Rührwerkstechnik für

CHEMIE | FOOD | PHARMA | KOSMETIK | AUTOMATION

Fassrührwerke

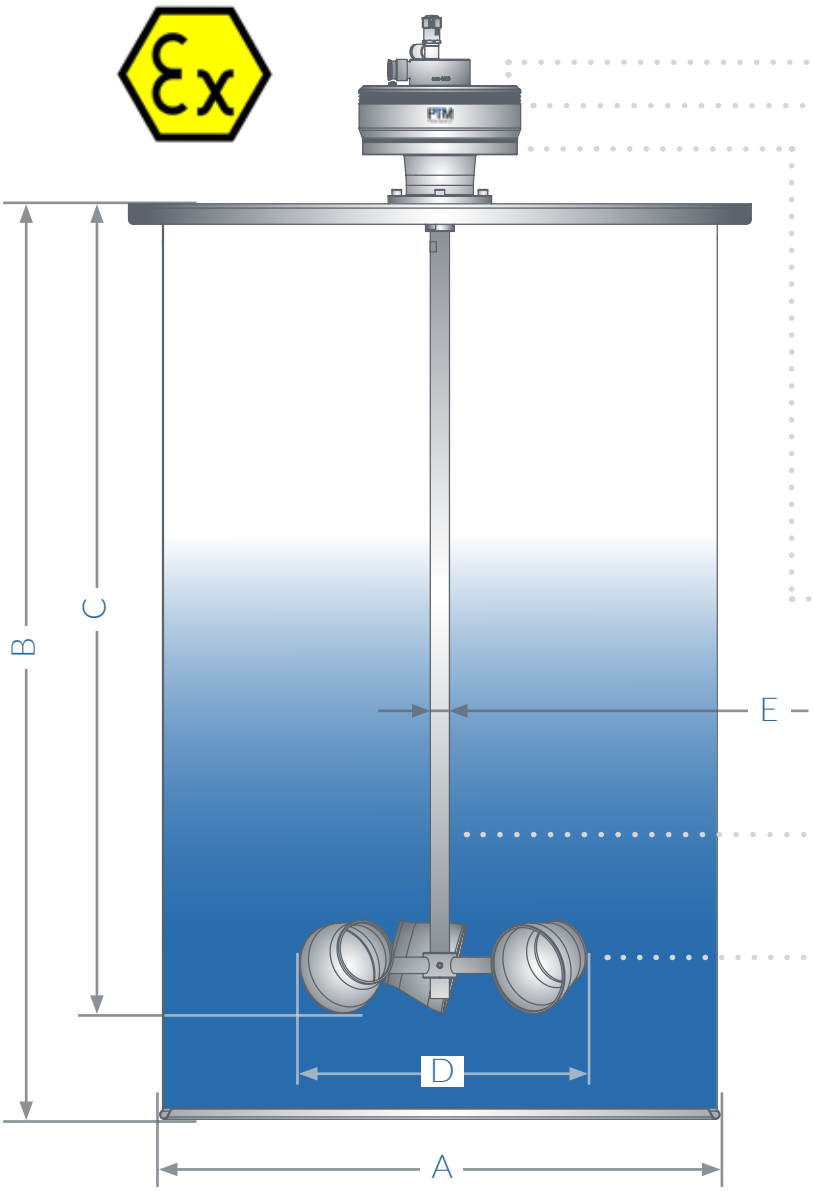

Rührwerksantriebe:

eco-Drive
ATEX Zertifizierung
II 2 G Ex h IIC T5 Gb X
II 2 D Ex h IIIC T100°C Db X

oder

eco-TopDrive
ATEX Zertifizierung
Ex II 1/2 G Ex h IIC T6 Ga/Gb X und
Ex II 1/2 D Ex h IIIC T85°C Da/Db X

oder

eco-Seal
ATEX Zertifizierung
Ex II 1/2 G Ex h IIC T6 Ga/Gb X und
Ex II 1/2 D Ex h IIIC T85°C Da/Db X
mit Über- und Unterdruck

Rührwelle
V4A Edelstahl 1.4404

Rührorgan
V4A 1.4404 (elektropoliert)

Standardmaße Rührbehälter	Rührorgan eco-Cup	A	B	C - Rührwellenlänge ab Deckeloberkante	D	E
30 Liter Hobbock	Ø 170	325	410	359	170	16
60 Liter Hobbock	Ø 210	ca. 380	ca. 600	534	210	16
100 Liter Fass	Ø 260	ca. 450	ca. 815	739	260	16
200 Liter Fass	Ø 320	ca. 580	ca. 870	775	320	20

Alle Maße in mm.

WIR BRINGEN BEWEGUNG IN BESONDERE UMGEBUNGEN.

PTM mechatronics GmbH | +49 8134 25 797 0 | info@ptm-mechatronics.com | www.ptm-mechatronics.com

Antriebs- und Rührwerkstechnik für

CHEMIE | FOOD | PHARMA | KOSMETIK | AUTOMATION

Fassrührwerke

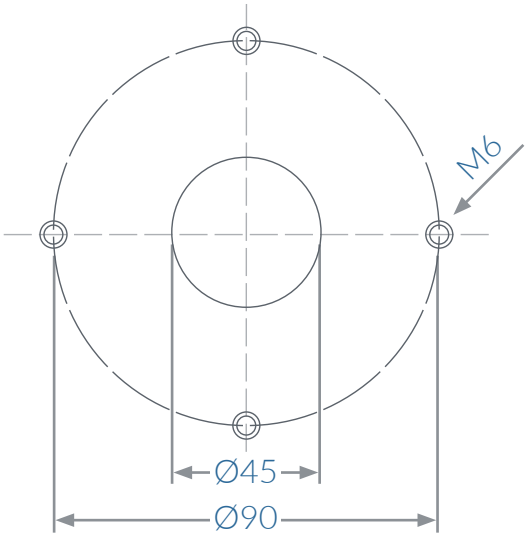

Bohrbild zur Befestigung

WIR BRINGEN BEWEGUNG IN BESONDERE UMGEBUNGEN.

PTM mechatronics GmbH | +49 8134 25 797 0 | info@ptm-mechatronics.com | www.ptm-mechatronics.com